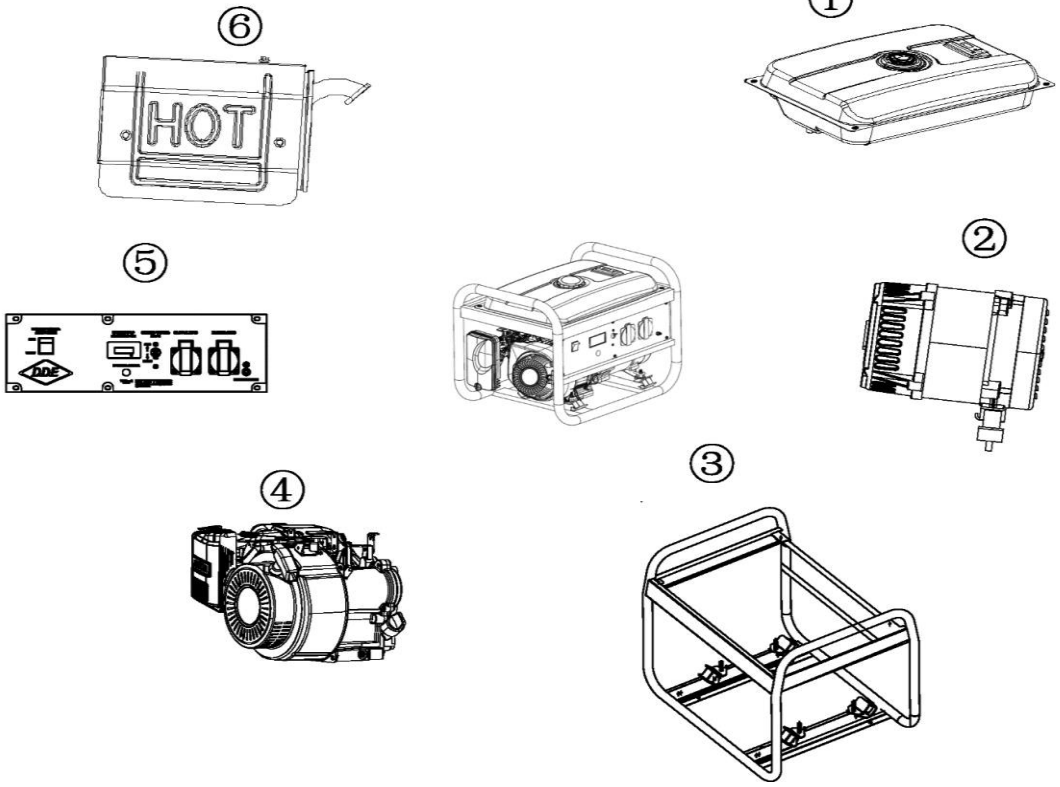

№	Артикул	Наименование	Кол
1	919-938-098	Бак топливный	1
2	792-568-002	Генератор	1
3		Рама	1
4	170FGE-C4	Двигатель в сборе	1
5	792-568-005	Панель контрольная	1
6	792-568-006	Глушитель	1

Генератор бензиновый	Модель **G350P**
Technical department	Assembly drawing
Engineer, chief designer	John Emerson Jr.
DYNAMIC DRIVE EQUIPMENT, USA	Page 2

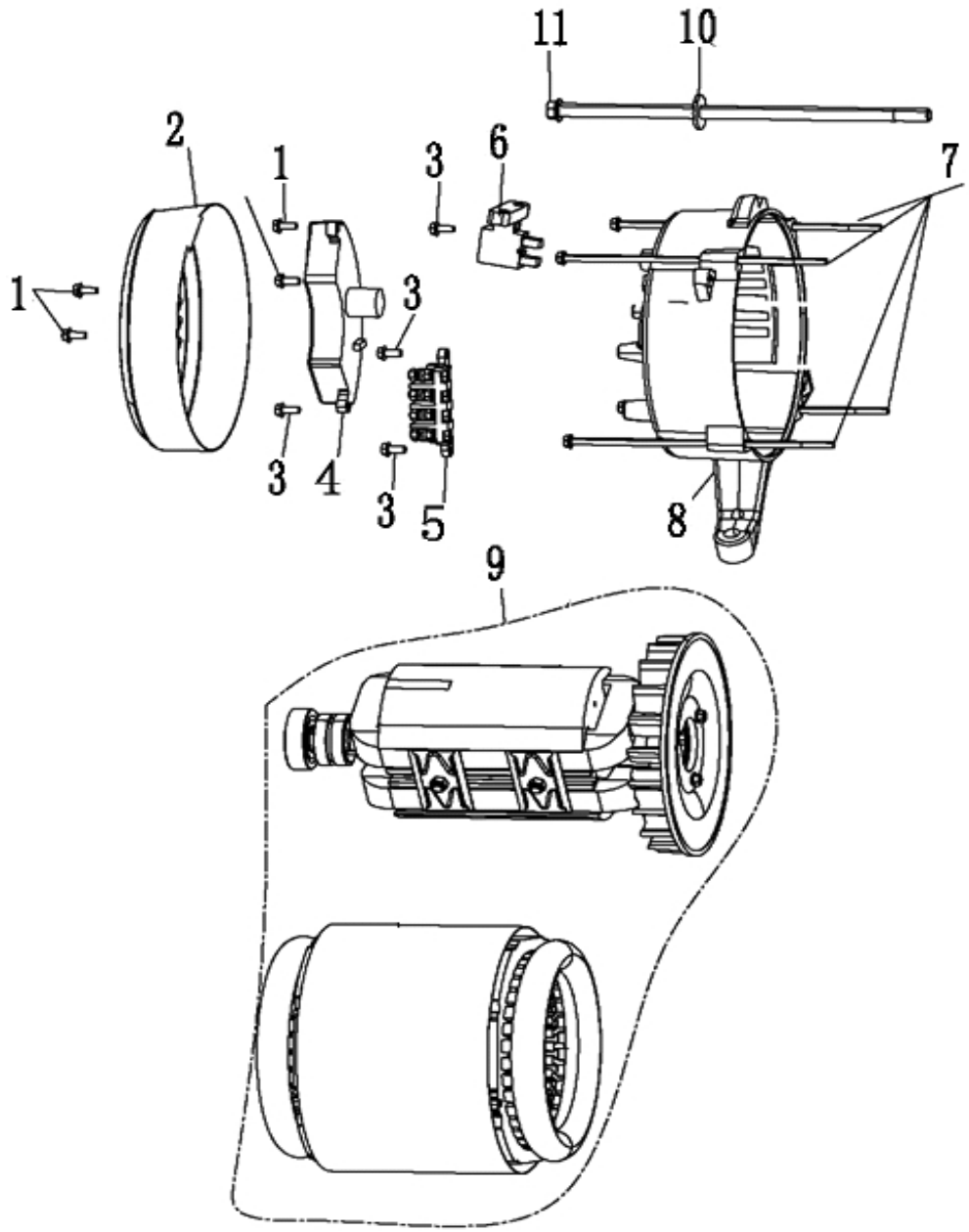

№	Артикул	Наименование	Кол
1		Болт	3
2	919-938-097	Крышка задняя	1
3		Болт	5
4	20-0005	Блок AVR	1
5		Площадка контактная	1
6	20-0009	Щетки графитовые	1
7		Болт	4
8	20-0007	Опора генератора	1
9	792-568-002	Генератор	1
10		Шайба	1
11	919-938-091	Болт	1

Генератор бензиновый	Модель **G350P**
Technical department	Assembly drawing
Engineer, chief designer	John Emerson Jr.
DYNAMIC DRIVE EQUIPMENT, USA	Page 3

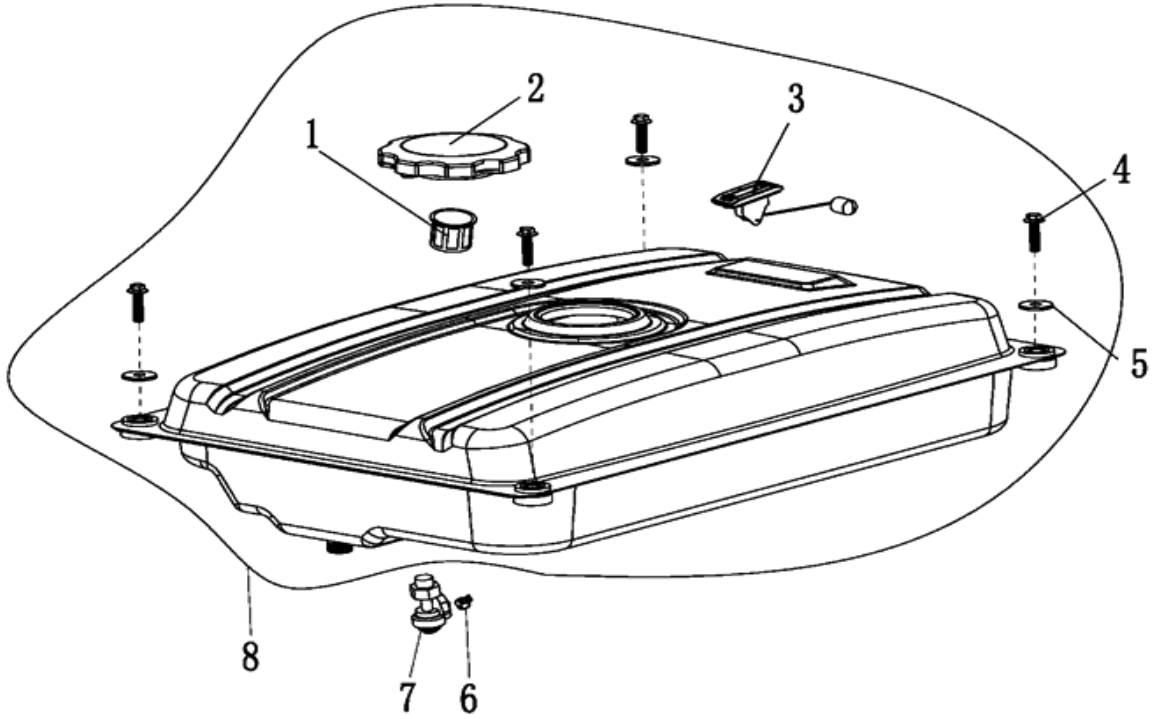

№	Артикул	Наименование	Кол
1	15-188-002	Фильтр 60мм	1
2	15-188-001	Пробка безобака Ø60мм	1
3	20-0019	Датчик уровня	1
4		Болт	4
5		Шайба	4
6		Зажим	1
7	14-168-10A	Краник топл.(вых.влево)	1
	14-168-10B	Краник топл.(вых.вправ.)	1
	14-168-10C	Краник топл.(внутр.)	1
8	919-938-098	Бак топливный	1

Генератор бензиновый	Модель **G350P**
Technical department	Assembly drawing
Engineer, chief designer	John Emerson Jr.
DYNAMIC DRIVE EQUIPMENT, USA	Page 4

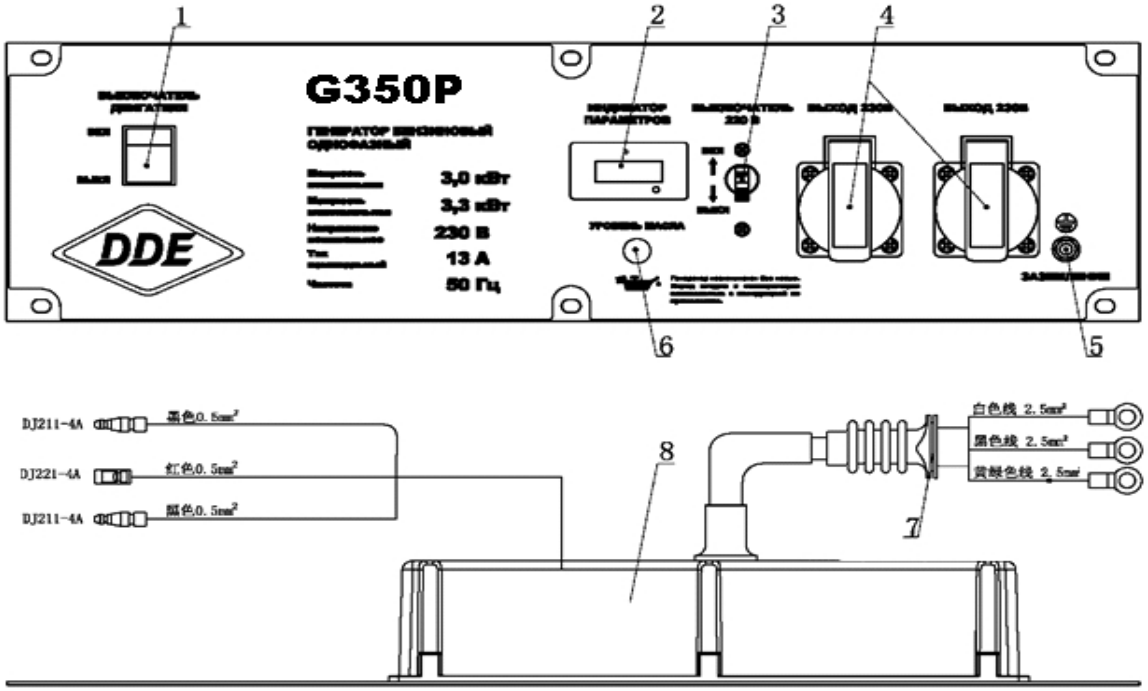

№	Артикул	Наименование	Кол
1	919-938-201	Выключатель	1
2	919-938-202	Индикатор универсальный	1
3	919-938-203	Автомат защитный	1
4	20-0010	Розетка 220В, 16А	2
5		Разъем	1
6		Индикатор уровня масла	1
7		Провода	1
8		Крышка задняя	1

Генератор бензиновый	Модель **G350P**
Technical department	Assembly drawing
Engineer, chief designer	John Emerson Jr.
DYNAMIC DRIVE EQUIPMENT, USA	Page 5

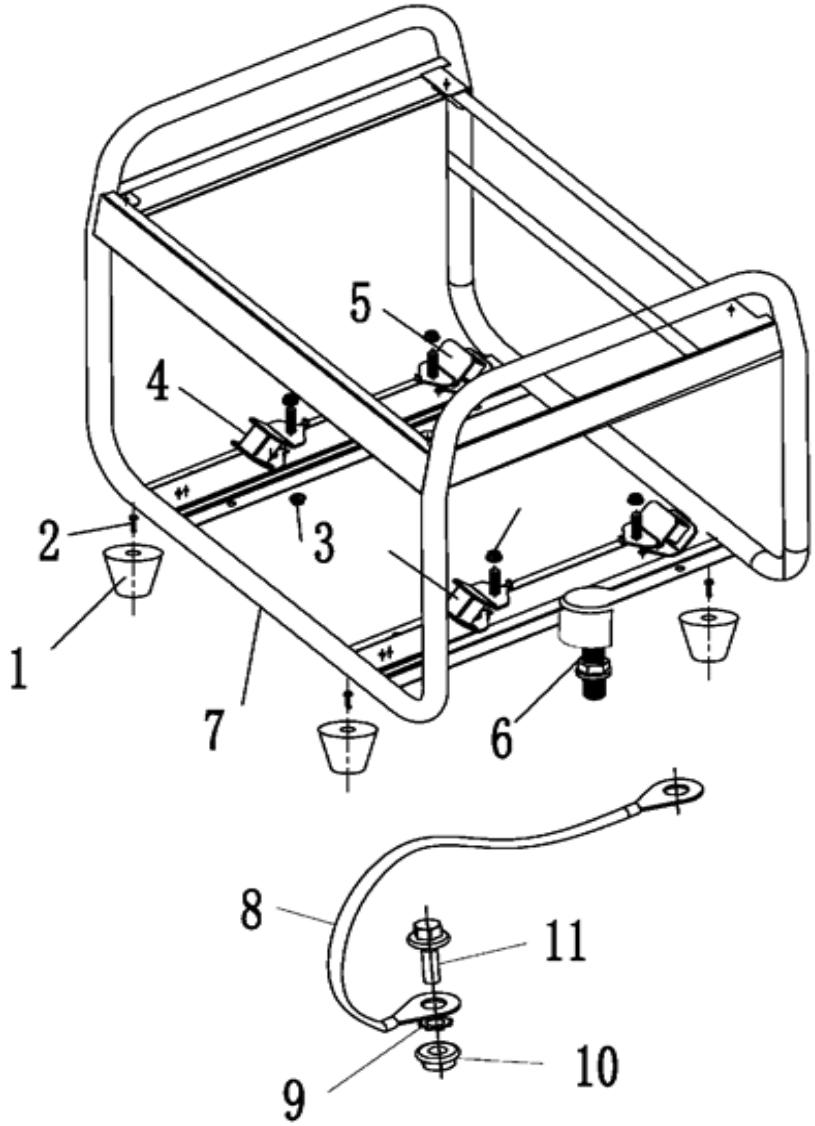

№	Артикул	Наименование	Кол
1	919-938-106	Ножки резиновые	4
2		Болт	4
3		Гайка	8
4	919-938-110	Виброгаситель	2
5	919-938-111	Виброгаситель	2
6	919-938-112	Упор	1
7		Рама	1
8		Провод	1
9		Шайба	1
10		Гайка	2
11		Болт	2

Генератор бензиновый	Модель **G350P**
Technical department	Assembly drawing
Engineer, chief designer	John Emerson Jr.
DYNAMIC DRIVE EQUIPMENT, USA	Page 6

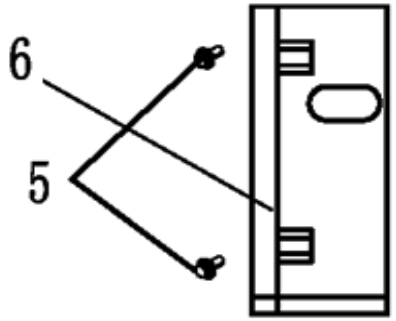

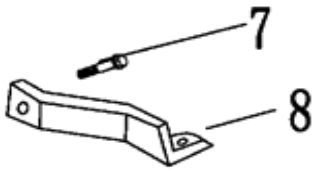

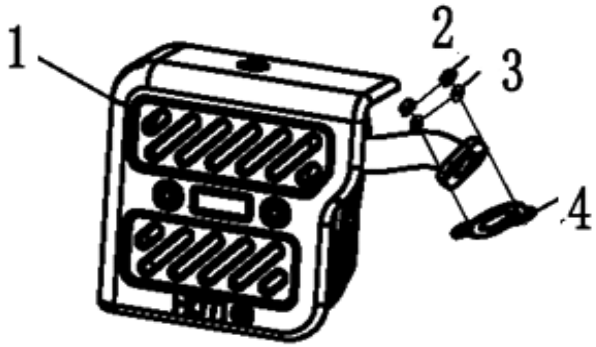

№	Артикул	Наименование	Кол
1	792-568-006	Глушитель	1
2		Гайка	2
3		Шайба	2
4		Прокладка	2
5		Болт	2
6	919-938-085	Кронштейн глушителя	1
7		Болт	1
8		Кронштейн корпуса ВФ	1

Генератор бензиновый	Модель **G350P**
Technical department	Assembly drawing
Engineer, chief designer	John Emerson Jr.
DYNAMIC DRIVE EQUIPMENT, USA	Page 7

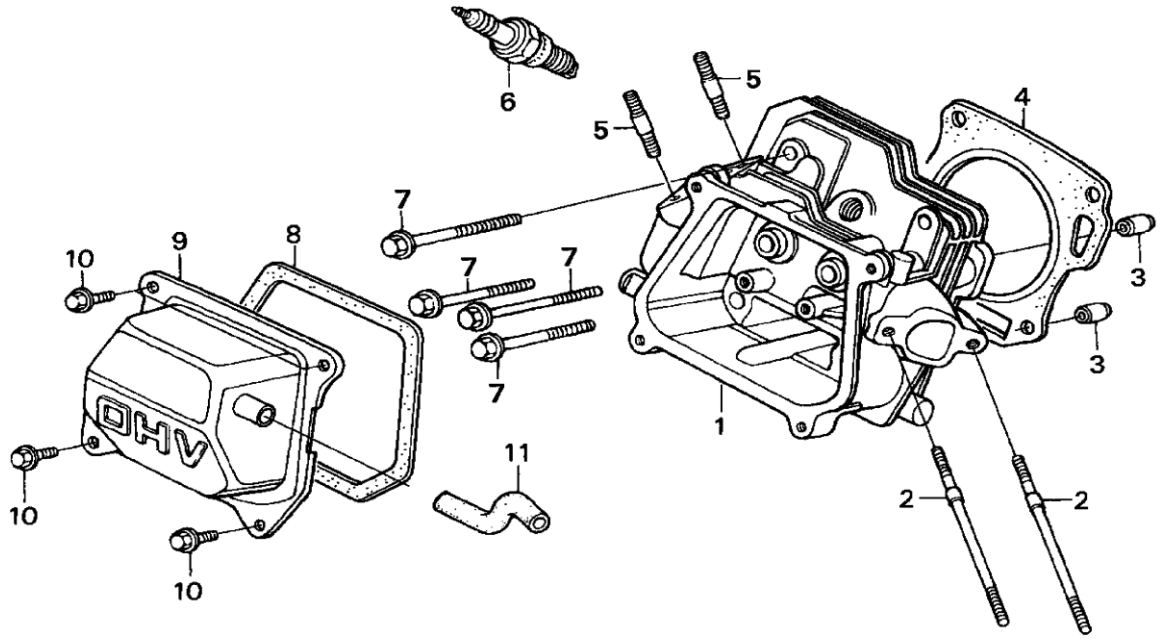

№	Артикул	Наименование	Кол
1	01-170-001	Головка цилиндра в сборе	1
2	01-168-002	Шпилька карбюратора	2
3	01-168-003	Втулка Ø10×14	2
4	01-168-004	Прокладка головки	1
5	01-168-005	Шпилька глушителя	2
6	LR5YC	Свеча зажигания LR5YC	1
7	01-168-007	Болт головки цилиндра	4
8	01-168-008	Прокладка клап. крышки	1
9	01-168-009	Крышка клапанов	1
10	01-168-010	Болт клапанной крышки	4
11	01-168-011	Трубка отвода газов	1

Генератор бензиновый

Модель

G350P

Technical department	Assembly drawing
Engineer, chief designer	John Emerson Jr.
DYNAMIC DRIVE EQUIPMENT, USA	Page 8

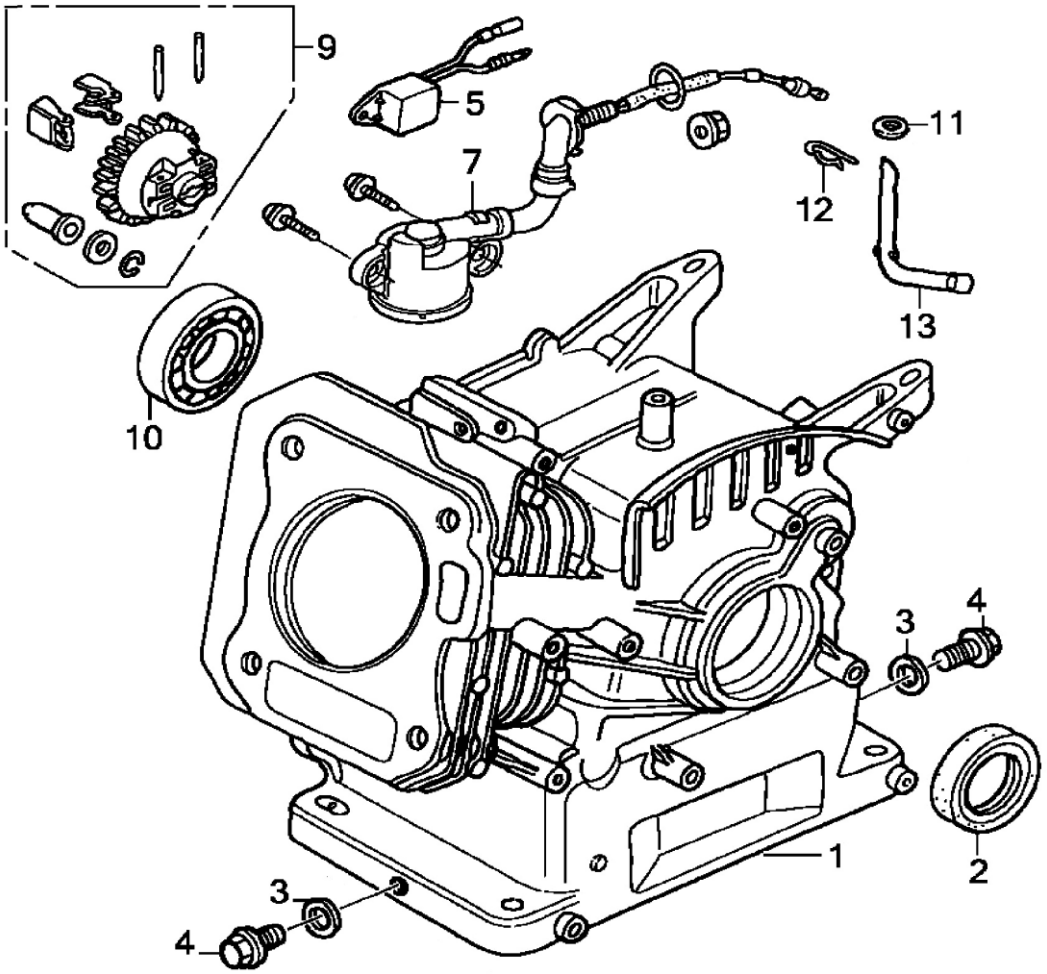

№	Артикул	Наименование	Кол
1	02-170-001EL	Цилиндр	1
2	02-168-002	Сальник коленвала	2
3	02-168-003	Шайба под болт	2
4	02-168-004	Болт сливного отверстия	1
5	02-188-004	Реле датчика масла	1
7	02-168-007	Датчик уровня масла	1
9	02-168-009	Шестерня рег. Оборотов	1
10	02-168-010	Подшипник к/в 6205	1
11	02-168-011	Шайба	4
12	02-168-012	Зажим	1
13	02-168-013	Рычаг вала рег. оборотов	1
*	02-170-000	Набор прокладок 170F	

Генератор бензиновый

Модель

G350P

Technical department	Assembly drawing
Engineer, chief designer	John Emerson Jr.
DYNAMIC DRIVE EQUIPMENT, USA	Page 9

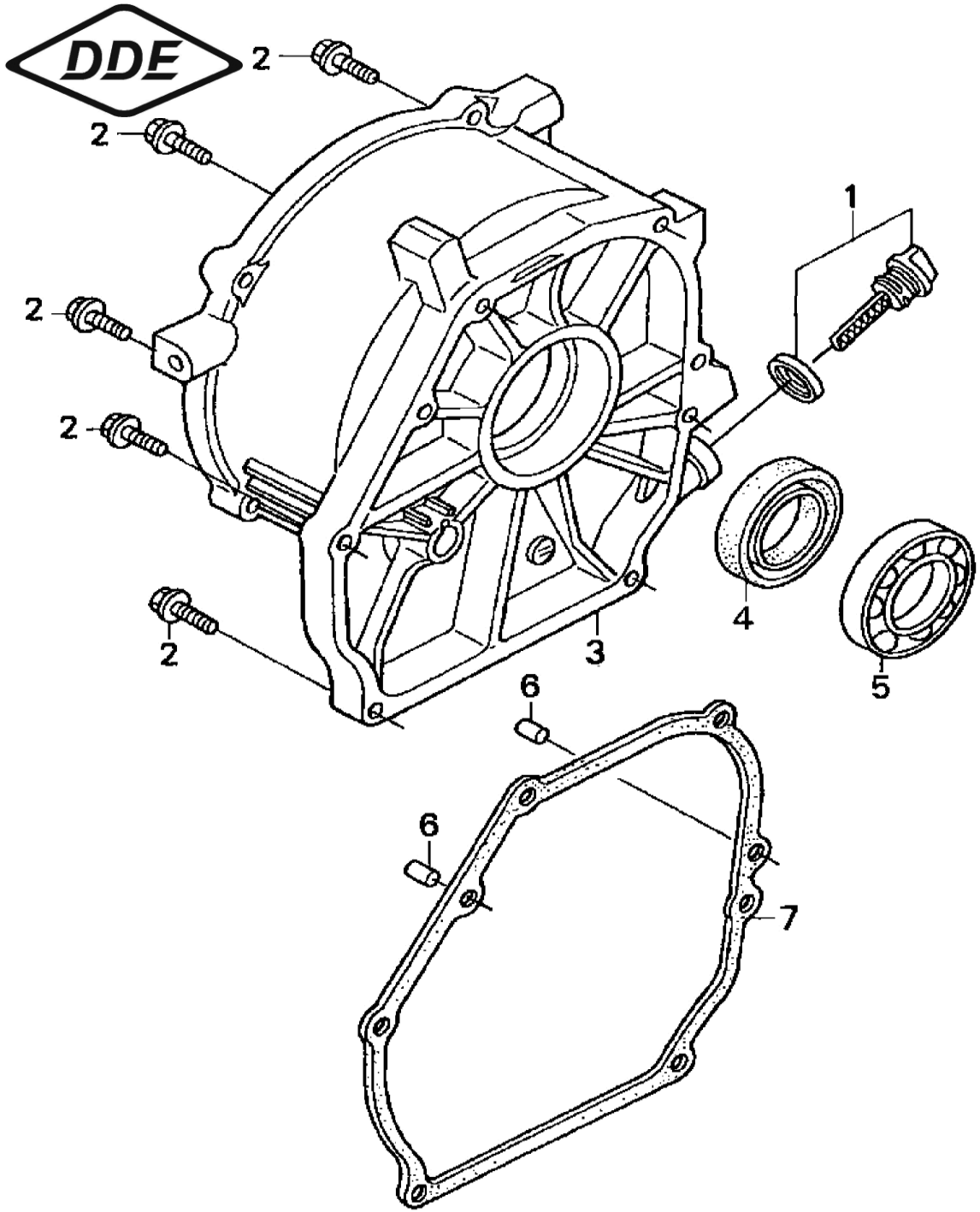

№	Артикул	Наименование	Кол
1	03-168-001	Пробка (щуп)	2
2	03-168-002	Болт M8×32	6
3	03-168-003G	Крышка картера	1
4	02-168-002	Сальник коленвала	1
5	02-168-010	Подшипник коленвала 6205	1
6	03-168-006	Втулка	2
7	03-168-007	Прокладка картера	1

Генератор бензиновый	Модель **G350P**
Technical department	Assembly drawing
Engineer, chief designer	John Emerson Jr.
DYNAMIC DRIVE EQUIPMENT, USA	Page 10

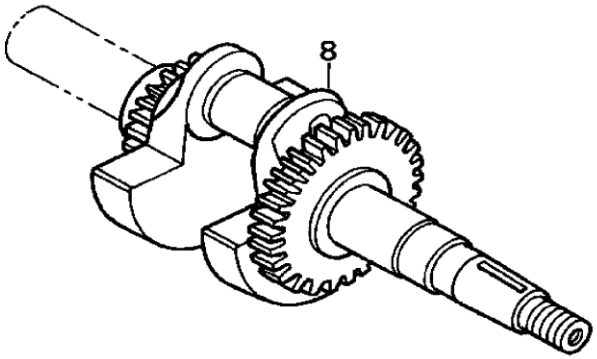

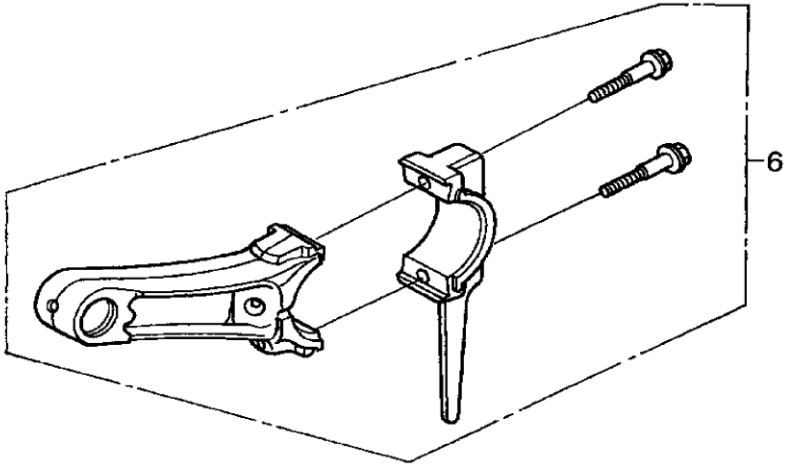

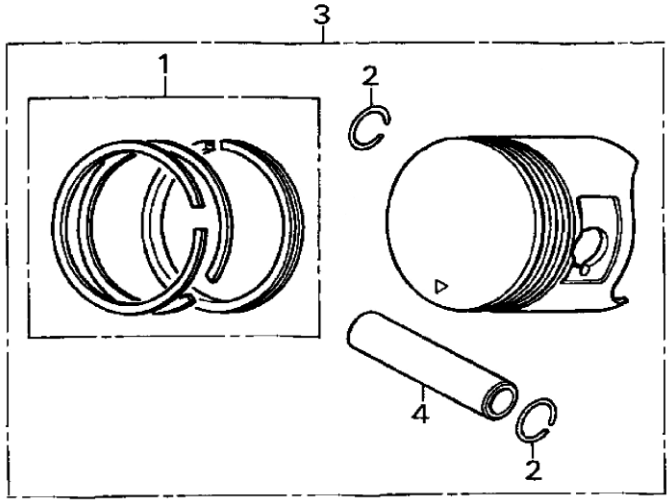

№	Артикул	Наименование	Кол
1	04-170-001	Кольцо поршневое Ø70×1,5	1
2	04-168-002	Кольцо стопорное	2
3	04-170-003	Поршень Ø70×49мм	1
4	04-168-004	Палец поршня	1
6	04-168-006	Шатун	1
7	04-168-007	Шпонка маховика	1
8	04-168-008C4	Коленвал	1

Генератор бензиновый	Модель **G350P**
Technical department	Assembly drawing
Engineer, chief designer	John Emerson Jr.
DYNAMIC DRIVE EQUIPMENT, USA	Page 11

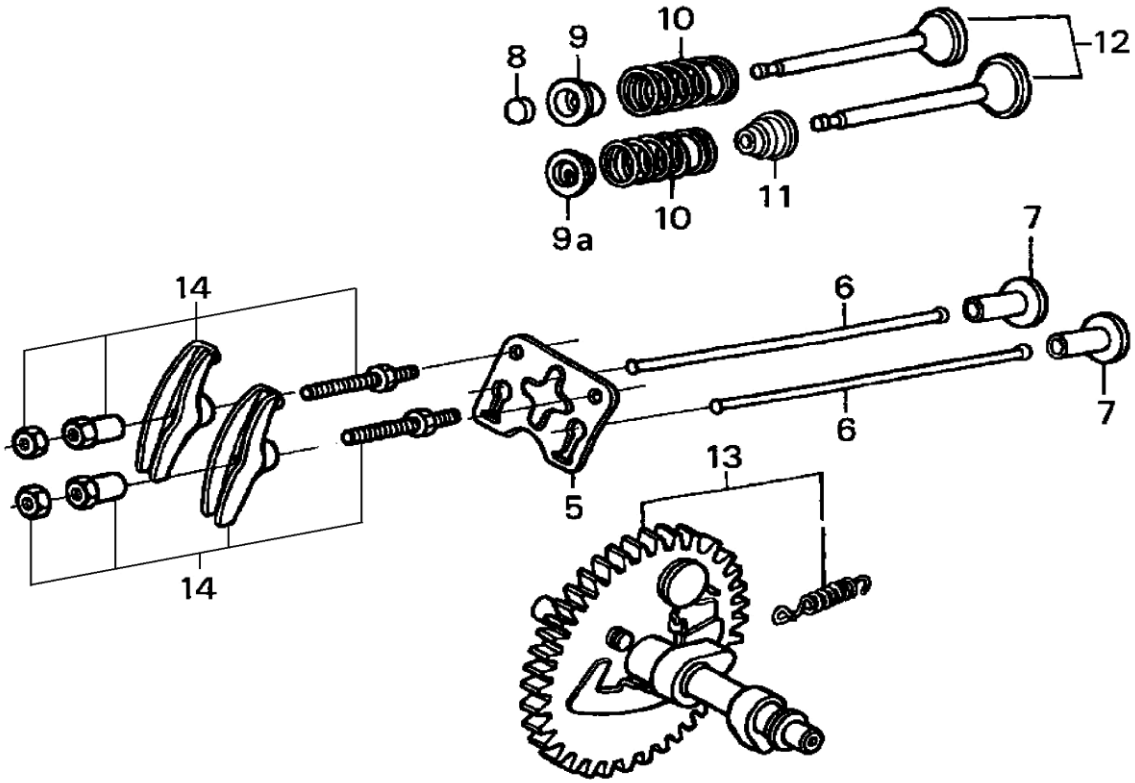

№	Артикул	Наименование	Кол
5	05-168-005	Кронштейн коромысел	1
6	05-168-006	Штанга толкателя	2
7	05-168-007	Тарелка толкателя	2
8	05-168-008	Ротатор	2
9	05-168-009E	Стопор пружины вып. кл.	1
9a	05-168-009I	Стопор пружины вп. кл.	1
10	05-168-010	Пружина капана	2
11	05-168-011	Маслосъёмный колпачёк	1
12	05-168-012	Клапаны набор	1
13	05-168-013	Распредвал	1
14	05-168-014	Коромысло набор	2

Генератор бензиновый

Модель

G350P

Technical department	Assembly drawing
Engineer, chief designer	John Emerson Jr.
DYNAMIC DRIVE EQUIPMENT, USA	Page 12

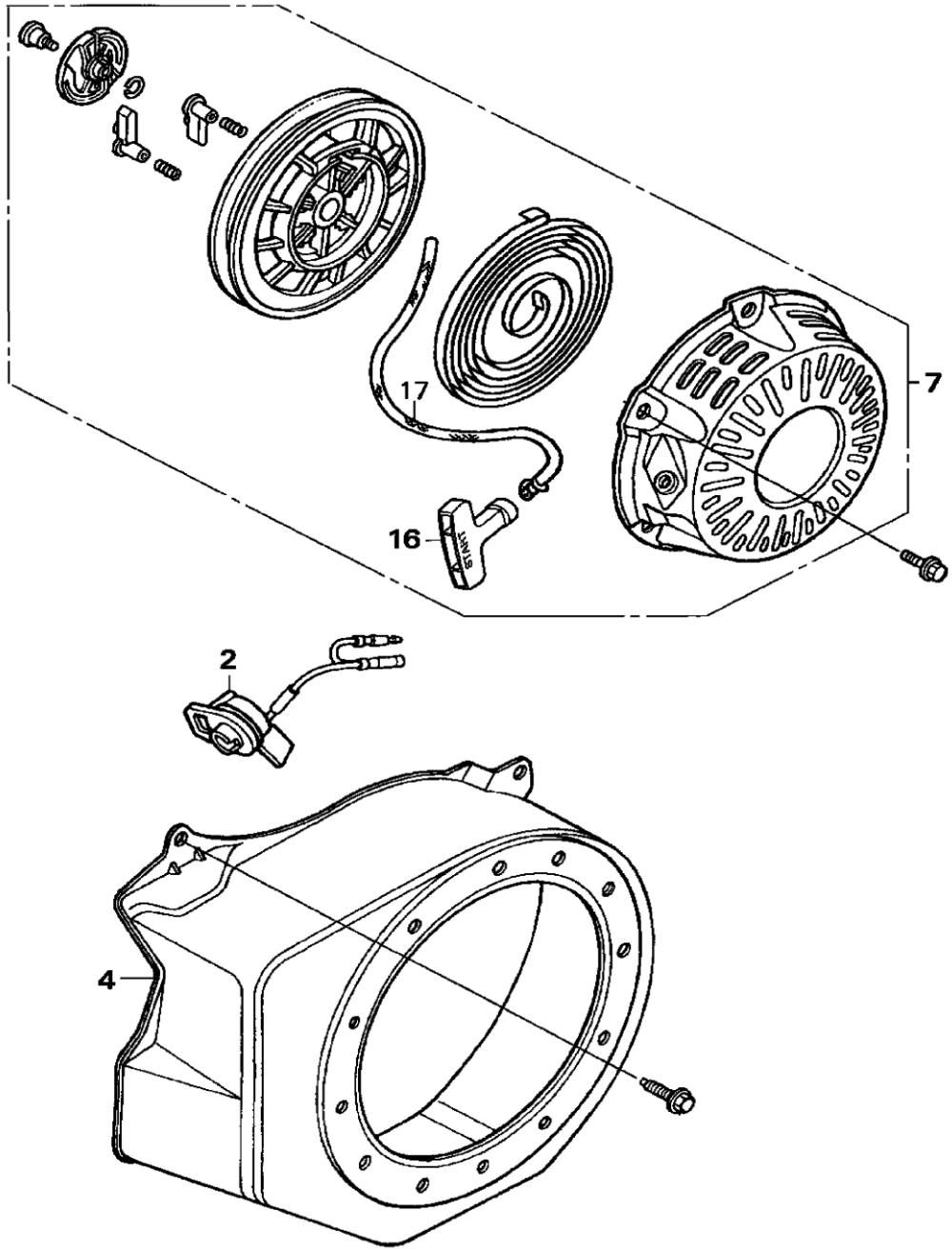

№	Артикул	Наименование	Кол
4	07-168-004	Кожух маховика	1
7	168F1A	Стартер в сборе	1
16	07-168-016	Ручка стартера	1
17	241-604	Шнур стартера 4,5 мм	1
*	X16011-RK	Ремкомлект стартера	1

Генератор бензиновый	Модель **G350P**
Technical department	Assembly drawing
Engineer, chief designer	John Emerson Jr.
DYNAMIC DRIVE EQUIPMENT, USA	Page 13

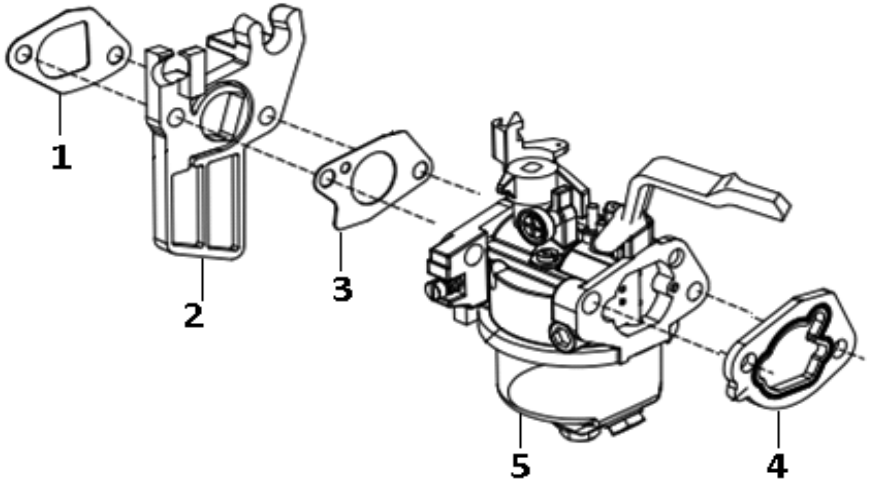

№	Артикул	Наименование	Кол
1	08-168-001	Прокладка теплоизолятора	1
2	08-168-002	Теплоизолятор	1
3	08-168-003	Прокладка карбюратора	1
4	08-168-004	Прокладка корпуса ВФ	1
5	08-168Н-005	Карбюратор	1

Генератор бензиновый

Модель

G350P

Technical department	Assembly drawing
Engineer, chief designer	John Emerson Jr.
DYNAMIC DRIVE EQUIPMENT, USA	Page 14

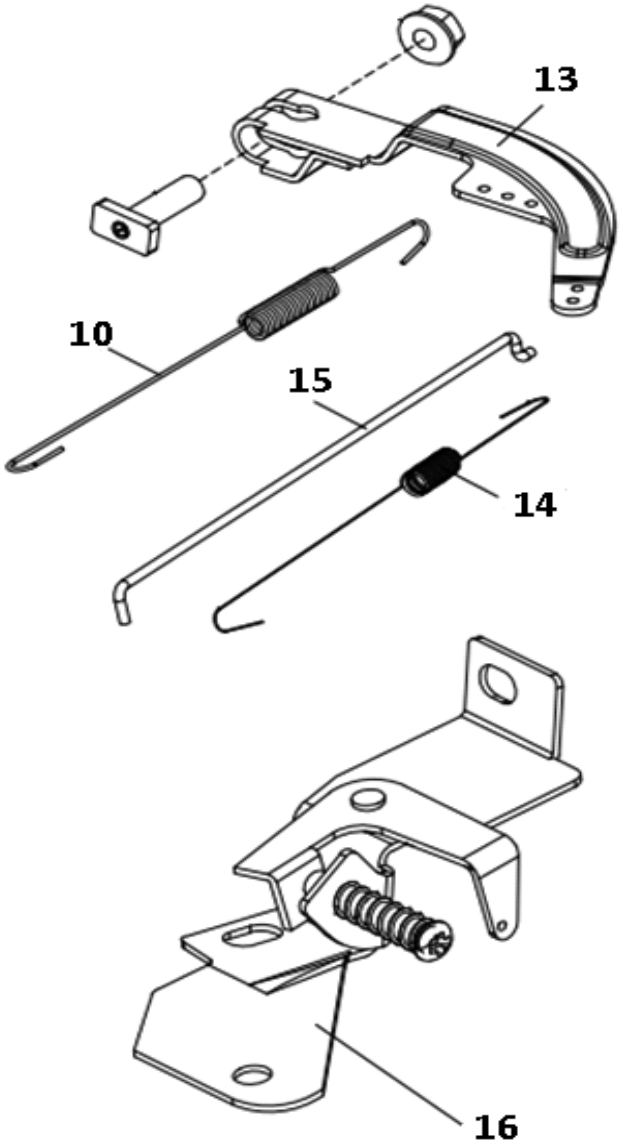

№	Артикул	Наименование	Кол
10	10-168-010	Пружина рычага	1
13	10-168-013	Рычаг регулятора	1
14	10-168-014	Пружина тяги	1
15	10-168-015	Тяга регулятора	1
16	10-168-001	Панель управления	1

Генератор бензиновый	Модель **G350P**
Technical department	Assembly drawing
Engineer, chief designer	John Emerson Jr.
DYNAMIC DRIVE EQUIPMENT, USA	Page 15

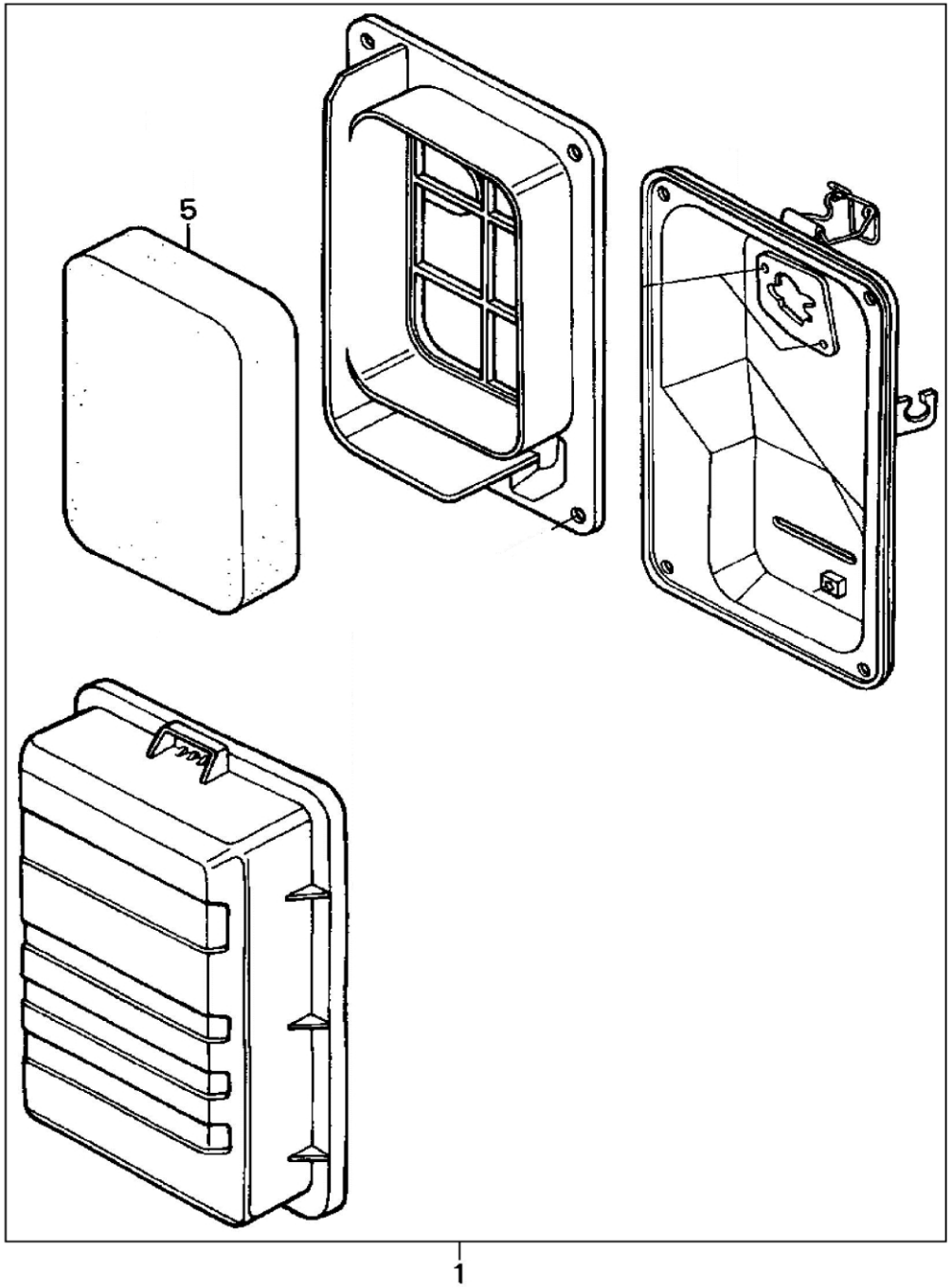

№	Артикул	Наименование	Кол
1	11-168G-001	Корпус в/ф	1
5	AT802-HD160-04	Фильтр воздушный	1

Генератор бензиновый	Модель **G350P**
Technical department	Assembly drawing
Engineer, chief designer	John Emerson Jr.
DYNAMIC DRIVE EQUIPMENT, USA	Page 16

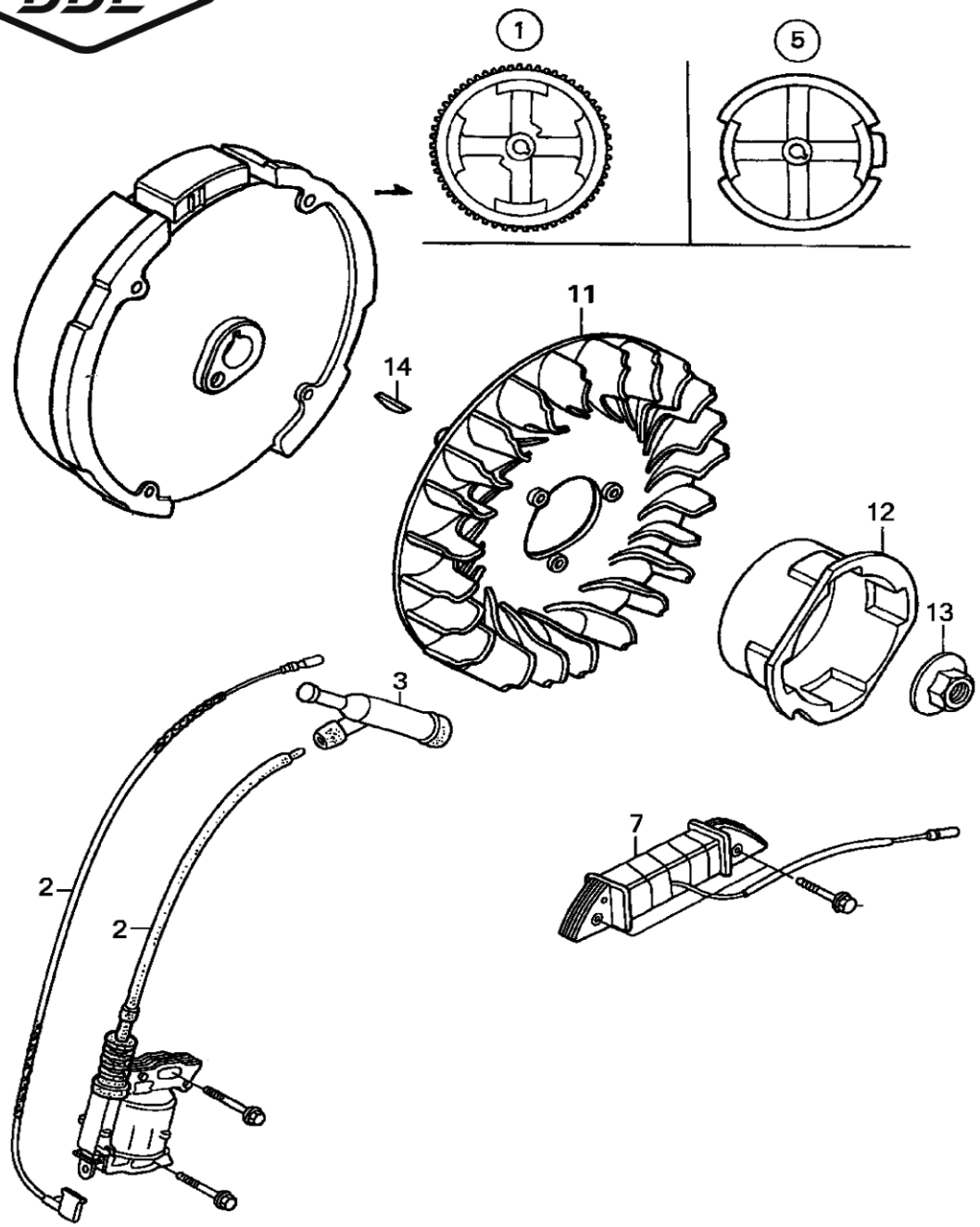

№	Артикул	Наименование	Кол
1	15-168-001	Маховик	1
2	15-168-002	Магнето	1
3	15-168-003	Колпачек свечной	1
7	10-188-005	Катушка заряда АКБ	1
11	15-168-011	Крыльчатка маховика	1
12	15-168-012	Храповик стартера	1
13	15-168-013	Гайка маховика	1
14	04-168-007	Шпонка маховика	1

Генератор бензиновый	Модель **G350P**
Technical department	Assembly drawing
Engineer, chief designer	John Emerson Jr.
DYNAMIC DRIVE EQUIPMENT, USA	Page 17